Pièces détachées

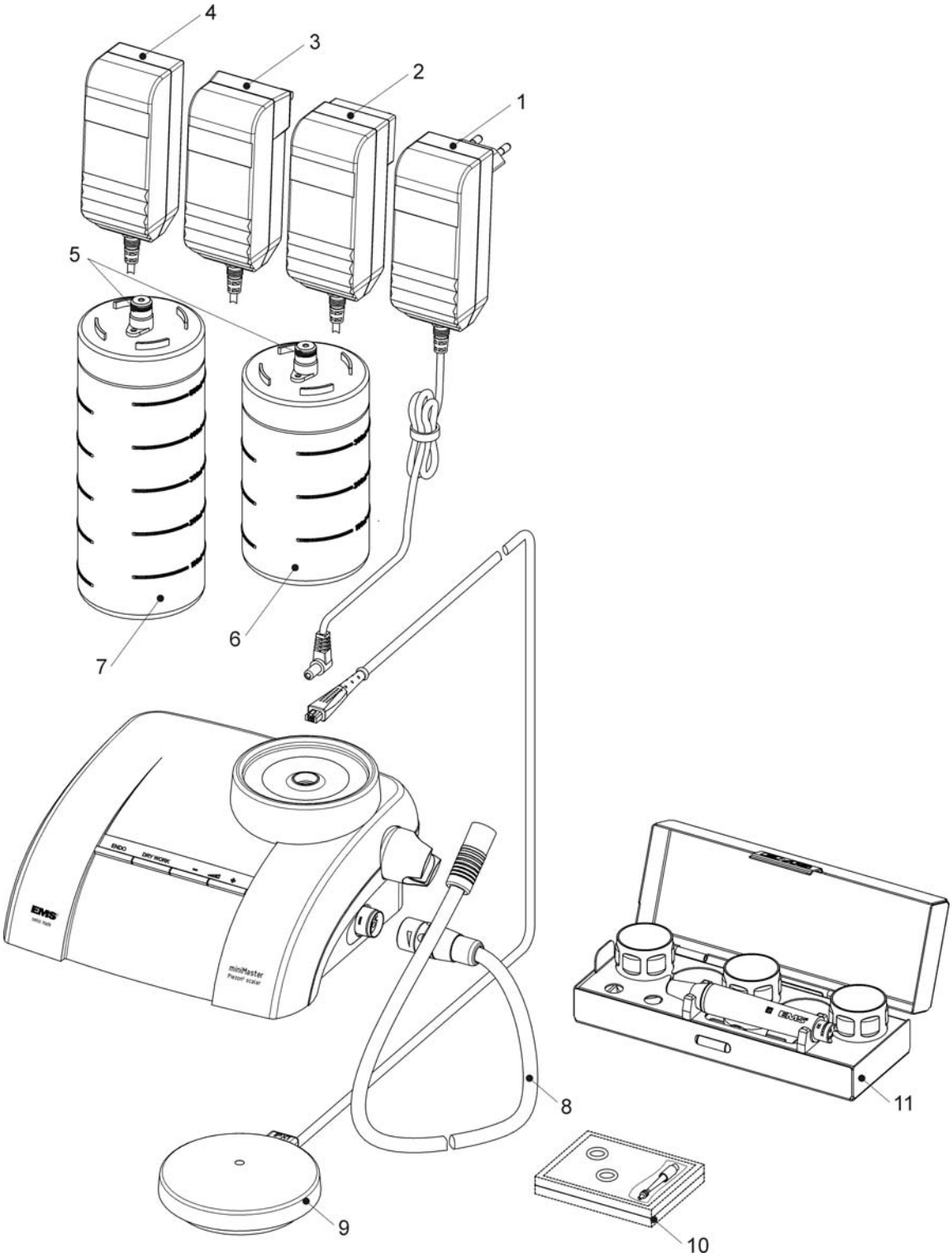

Pièces détachées

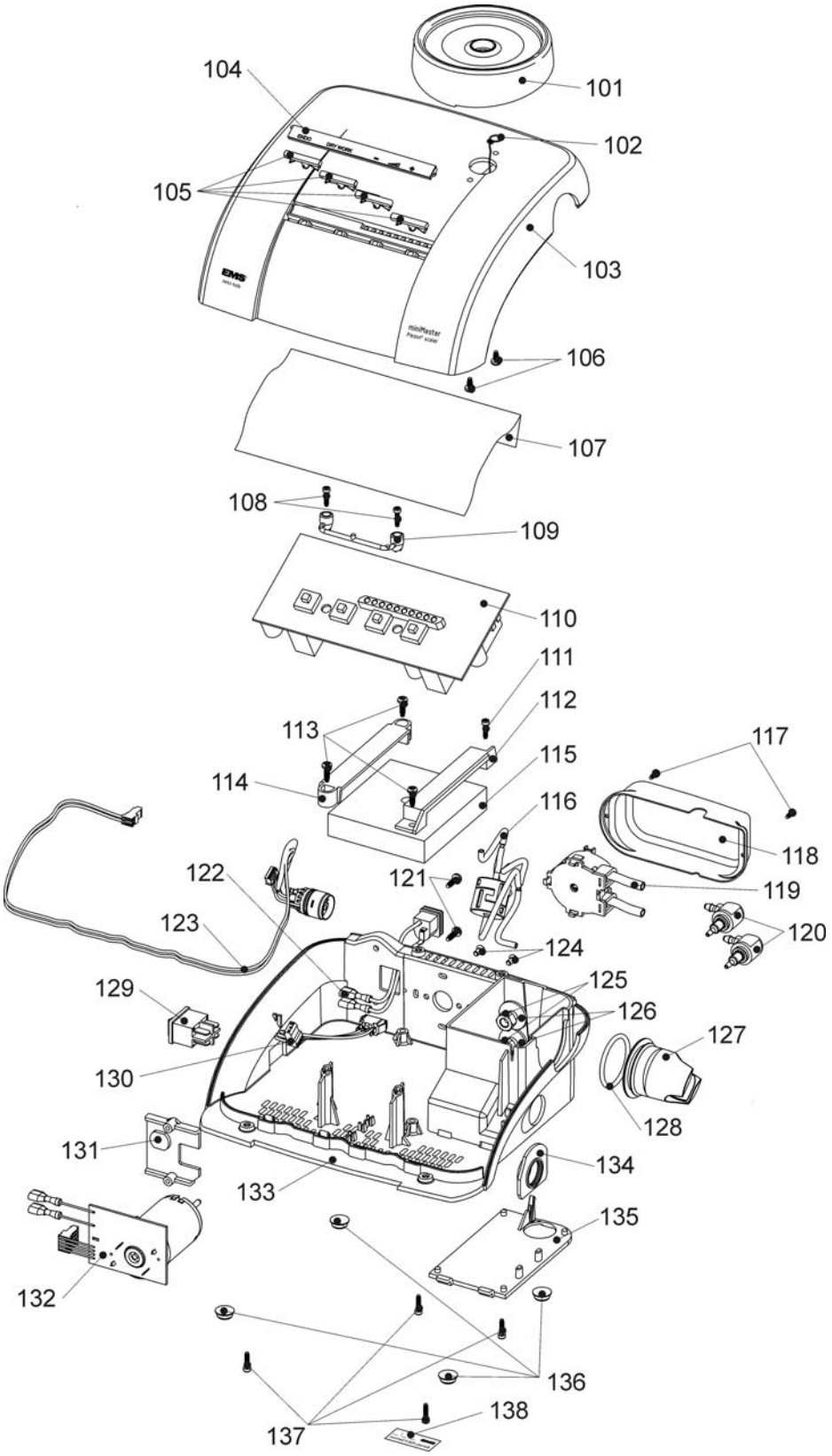

Par position

Pos	Désignation	N° réf
1	Alimentation Europe	EK-227
2	Alimentation USA	EK-228
3	Alimentation Grande Bretagne	EK-229
4	Alimentation Australie	EK-230
5	Joint	BC-125
6	Bouteille 350ml	EG-064
7	Bouteille 500ml	EG-082
8	Cordon pièce à main	EM-090
9	Pédale de commande	EK-128
10	Set de maintenance	EQ-123
11	Système scailing	FS-262

Par Position

Pos	désignation	N° réf
101	Support bouteille	AB-256
102	Cordelette	DZ-006
103	Capot EMS marqué	AB-130G
104	Guide lumière marqué	AB-133A
105	Bouton	AQ-129
106	Vis PT t bb 3x6	DD-633
107	Feuille de protection	AQ-175
108	Vis PT t Torx 2.5x10	DD-638
109	Canons de fixation	AB-134
110	Circuit commande et US	EJ-085
111	Vis PT t Torx 2.5x10	DD-638
112	Bride	AB-258
113	Vis autoformeuse 3x10	DD-632
114	Bride	AB-259
115	LEST	AG-069
116	Faisceau hydraulique	EG-080
117	Vis PT t bb Ø 2.5 x 6	DD.640
118	Cache pompe	AB-271
119	Pompe péristaltique	BA-035A
120	Passe-cloison 90°	AB-288
121	Vis autoformeuse 3x10	DD-632
122	Faisceau alimentation	EK-199
123	Faisceau Cordon	EK-222
124	Vis F90 M3x6	DD-097
125	Ecrou PA M6	DE-034
126	Rondelle PA Ø6.4x18x1.6	DF-067
127	Support PAM	AB-131
128	O'ring Ø 26.00 x 2.50	BC-099
129	Interrupteur bipolaire	CE-046
130	faisc. pédale	EK-120
131	Plaque Alim.	AB-257
132	Faisc. moteur miniMaster	EK-226
133	Fond miniMaster	AB-266
134	Support connecteur cordon	AD-514
135	Trappe miniMaster	AB-268
136	Pied rond Ø 11.1	AP-004
137	Vis autoformeuse 3x10	DD-632
138	Small Security labels EMS VOID	DQ-315

Par Référence

N° réf	désignation	Pos
AB-130G	Capot EMS marqué	103
AB-131	Support PAM	127
AB-133A	Guide lumière marqué	104
AB-134	Canons de fixation	109
AB-256	Support bouteille	101
AB-257	Plaque Alim.	131
AB-258	Bride	112
AB-259	Bride	114
AB-266	Fond miniMaster	133
AB-268	Trappe miniMaster	135
AB-271	Cache pompe	118
AD-514	Support connecteur cordon	134
AG-069	LEST	115
AP-004	Pied rond Ø 11.1	136
AQ-129	Bouton	105
AQ-175	Feuille de protection	107
BA-035A	Pompe péristaltique	119
BC-099	O'ring Ø 26.00 x 2.50	128
CE-046	Interrupteur bipolaire	129
DD.640	Vis PT t bb Ø 2.5 x 6	117
DD-097	Vis F90 M3x6	124
DD-632	Vis autoformeuse 3x10	113
DD-632	Vis autoformeuse 3x10	121
DD-632	Vis autoformeuse 3x10	137
DD-633	Vis PT t bb 3x6	106
DD-638	Vis PT t Torx 2.5x10	108
DD-638	Vis PT t Torx 2.5x10	111
DE-034	Ecrou PA M6	125
DF-067	Rondelle PA Ø6.4x18x1.6	126
DQ-315	Small Security labels EMS VOID	138
DZ-006	Cordelette	102
EG-078	Passe-cloison 90°	120
EG-080	Faisceau hydraulique	116
EJ-085	Circuit commande et US	110
EK-120	faisc. pédale	130
EK-199	Faisceau alimentation	122
EK-222	Faisceau Cordon	123
EK-226	Faisc. moteur miniMaster	132