Pièces détachées

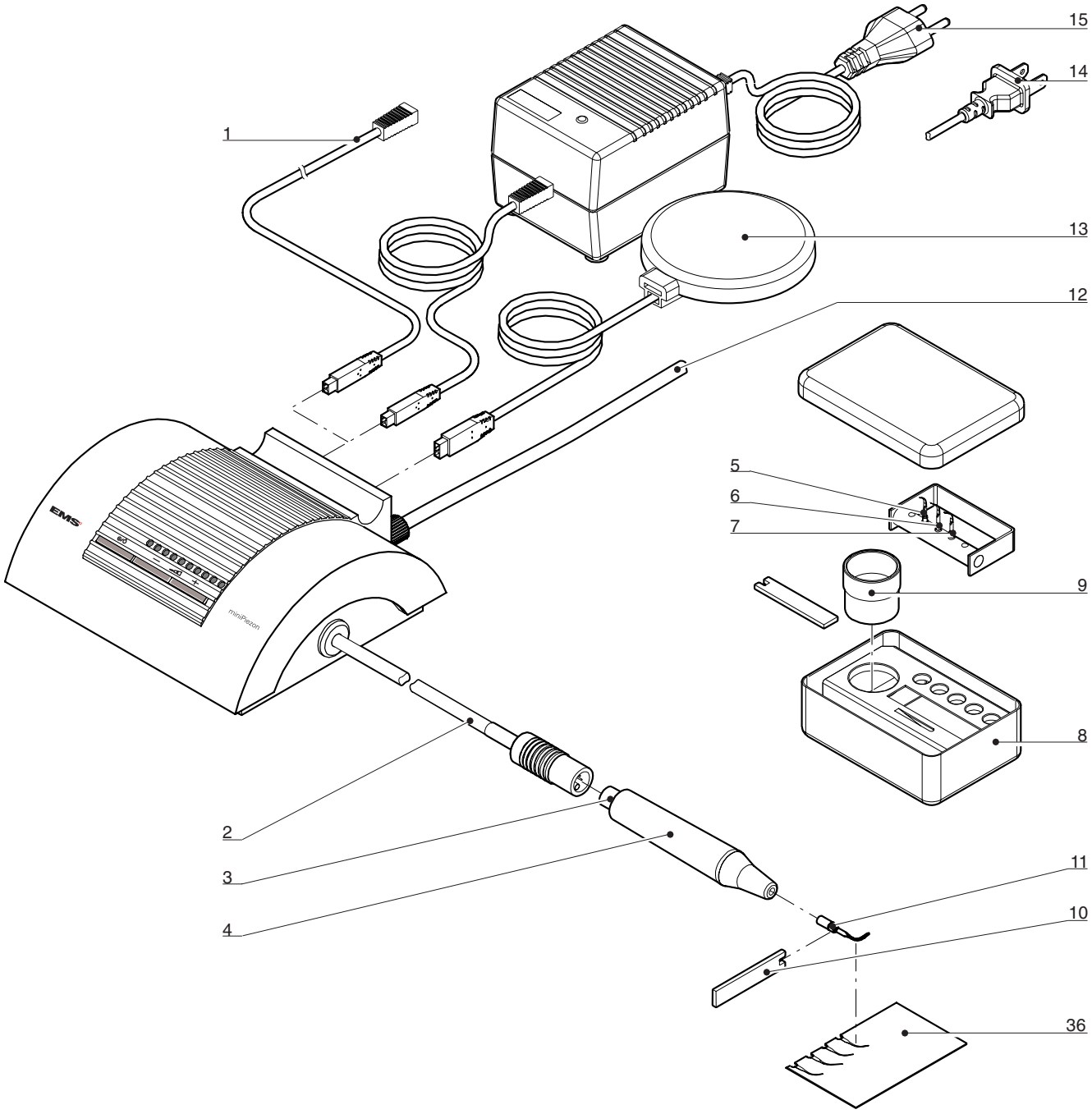

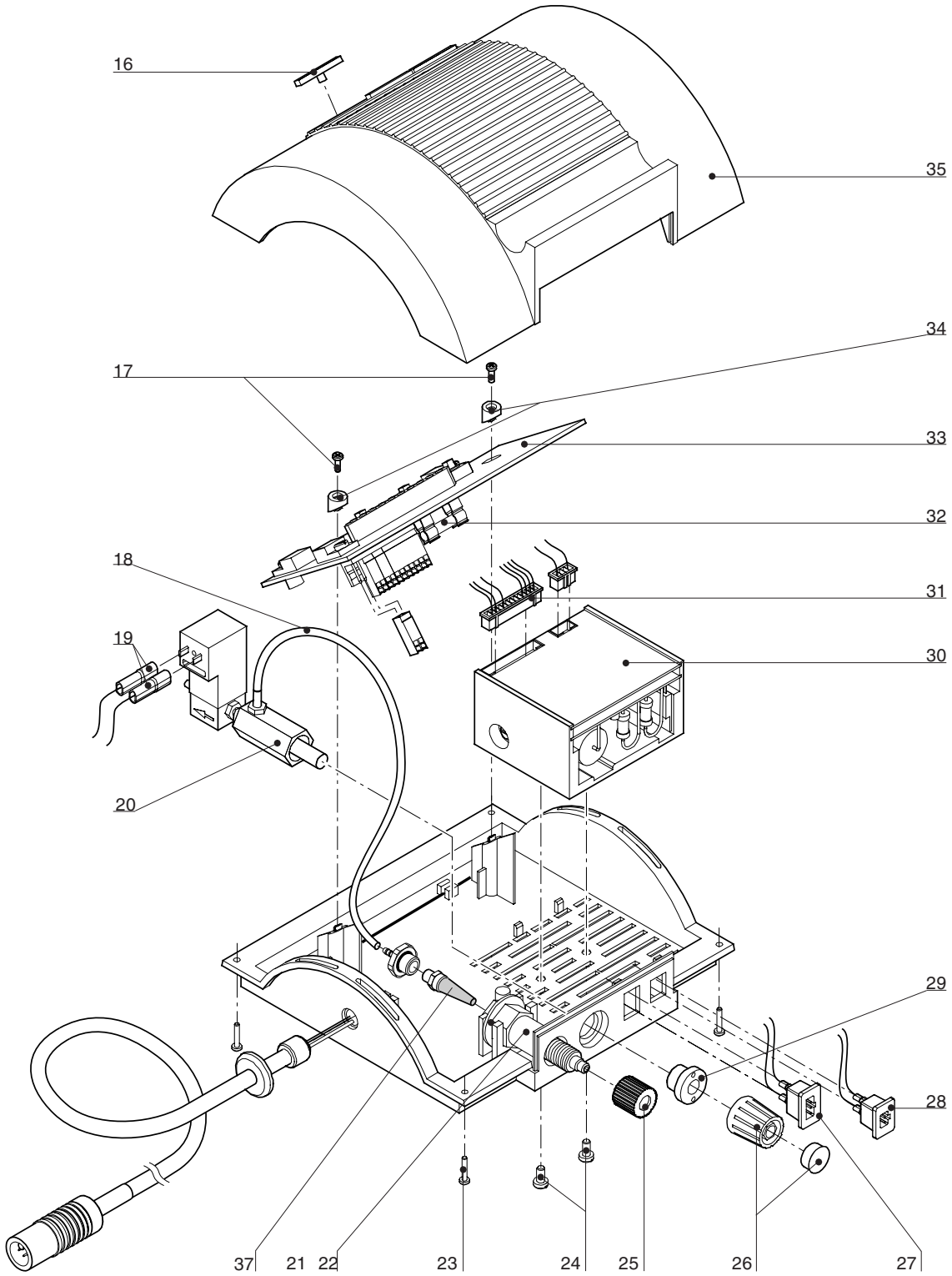

Rep.	Désignation	Référence
1	Câble d'alimentation 24VAC	CD-067
2	Cordon pièce à main	EM-057
3	O-ring pièce à main	BC-077
4	Pièce à main	EN-019
5	Insert B	DS-003
6	Insert P	DS-011
7	Insert PS	DS-016
8	Boîte de stérilisation	EL-050
9	Clé dynamométrique	DT-036
10	Clé plate	DT-018
11	Insert A	DS-001
12	Tuyau alimentation eau	BG-009
13	Pédale	EK-091
14	Transformateur 115V	EK-090A

Rep.	Désignation	Référence
15	Transformateur 230V	EK-089A
16	Touche de commande	AQ-129
17	Vis du circuit de commande	DD-623
18	Tuyau d'eau bleu	BG-005
19	Faisceau de l'électrovanne	EK-094
20	Ensemble robinet et électrovanne	EG-060
21	Clip de maintien	DA-022
22	Filtre à eau	EG-058
23	Vis du boîtier	DD-624
24	Vis plastique du générateur US	DD-037
25	Ecrou de raccord	AD-043
26	Bouton	EQ-030

Rep.	Désignation	Référence
27	Faisceau de la pédale	EK-093
28	Faisceau d'alimentation	EK-092
29	Fixation du robinet	AD-003
30	Générateur US (option B)	EJ-081
31	Faisceau du générateur US	EK-095
32	Fusible T 1.25 A	CE-044
33	Circuit de commande	EJ-027
34	Canon de fixation	AQ-126
35	Boîtier	AQ-127A
36	Tip card	FA-125
37	Cartouche filtre à eau + joints	EQ-076